DOCK EDGE INC.

Fiche technique N° 00001

Roue de ponton - Installation

Ajouter des roues à un quai neuf ou existant, ce n'est pas nécessairement compliqué. Avec les accessoires Dock Edge, il est facile d'installer solidement des roues. C'est entre le quai et la roue que la liaison doit être la plus robuste — c'est là que les efforts les plus intenses se manifestent. Pour ajouter une roue à un quai, remplacer une **cornière (92-104-F)** standard par une **coin intérieur pour poteau (86-100-F)** qui maintiendra poteau **Galvalume (93-168-F/93-110-F)**. Ce poteau sera la jambe sur laquelle l'essieu sera monté.

Pour empêcher tout mouvement vertical du poteau, insérer une cornière standard entre le coin intérieur pour poteau et le châssis de bois du quai. Faire pivoter la cornière de 90° pour qu'elle recouvre le sommet du poteau. Pour maximiser la résistance latérale du poteau, ajouter une **bride d'entretoise (93-105-F/87-107-F)** et installer une **entretoise (87-101-F)** entre le poteau et le châssis de bois du quai. Fixer l'entretoise sur le châssis de bois du quai avec des vis ou boulons. Répéter le processus pour l'autre côté du châssis de bois du quai.

Assemblage de roue pour quai flottant - Détail du montage

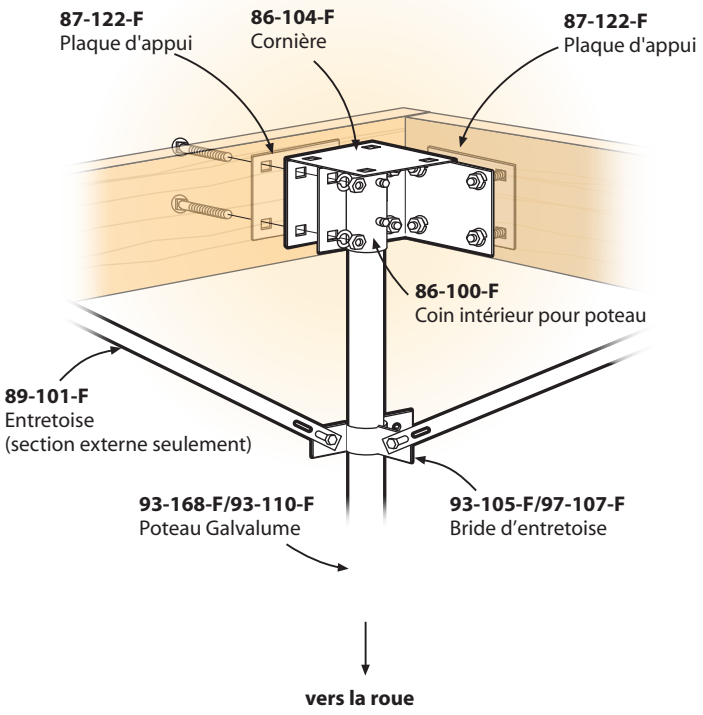

Quincaillerie d'essieu pour quai flottant ou stationnaire - Configurations

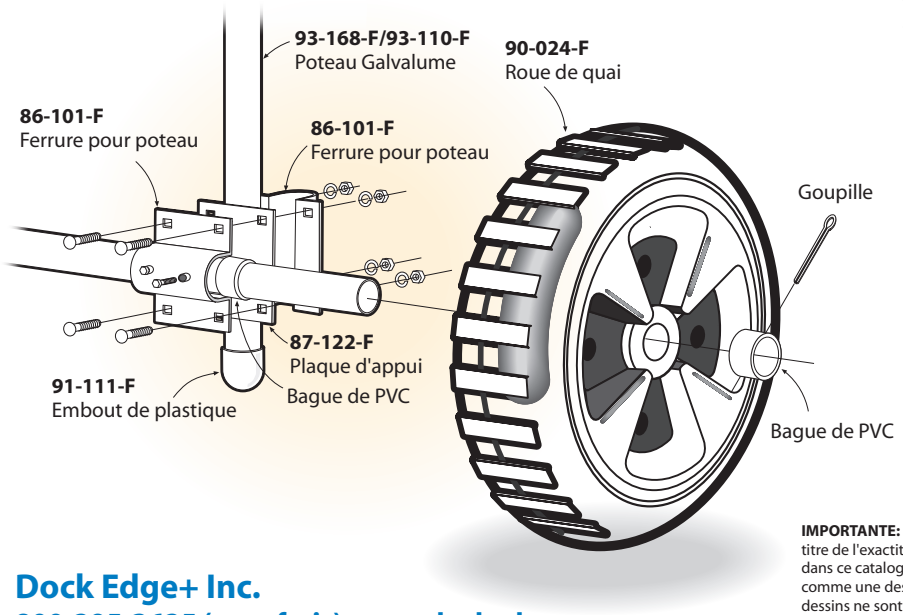

Ensemble essieu/roue :

Après que chaque poteau est solidement fixé au châssis de bois du quai; fixer le tube d'essieu horizontalement entre les deux poteaux, avec des **ferrures pour poteau (86-101-F)** et des **plaques d'appui (87-122-F)**. Couper une courte section de tuyau de PVC pour l'enfiler sur l'essieu; elle tiendra lieu de bague de séparation entre la roue de quai et la ferrure pour ponton. Percer ensuite deux trous diamétralement opposés à l'extrémité de l'essieu pour y placer une goupille de retenue. Enfiler la **roue de quai (90-024-F)** sur l'essieu, puis une autre bague de PVC. Installer une goupille pour retenir la roue. Répéter le processus pour chaque roue de quai.

Dock Edge+ Inc.

800-295-3625 (sans frais) www.dockedge.com

™ Marque de commerce de Dock Edge+ Inc.; Dolphin International; Howell Manufacturing

IMPORTANTE: DockEdge+ Inc. n'assume aucune responsabilité ou obligation au titre de l'exactitude ou de la représentation graphique des illustration présentées dans ce catalogue. Ce graphismes et les illustration ne doivent pas être considérés comme une dessins d'architecture ni remplacer les dessins de conception. Ces dessins ne sont inclus qu'à titre d'illustrations générales. Il peut être nécessaire de modifier les quantités des pièces indiquées dans ce guide, selon taille du ponton, les matériaux utilisés et/ou les contraintes imposées par les caractéristiques et conditions du site d'installation du ponton.